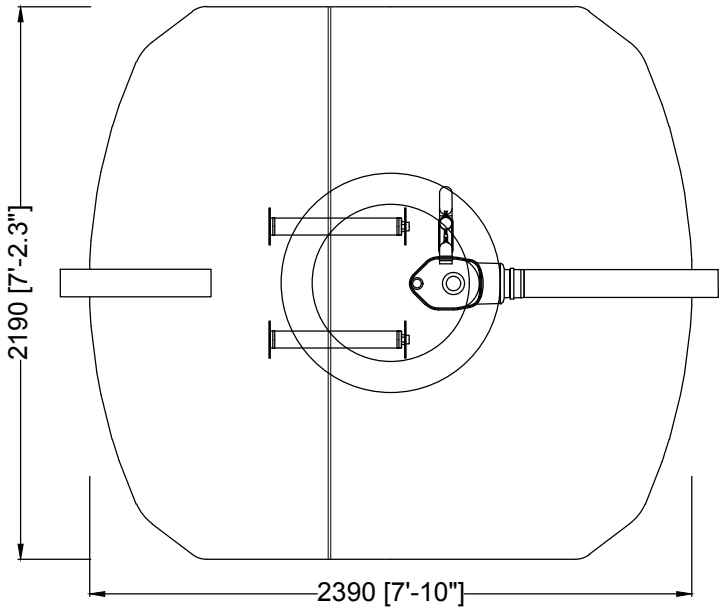

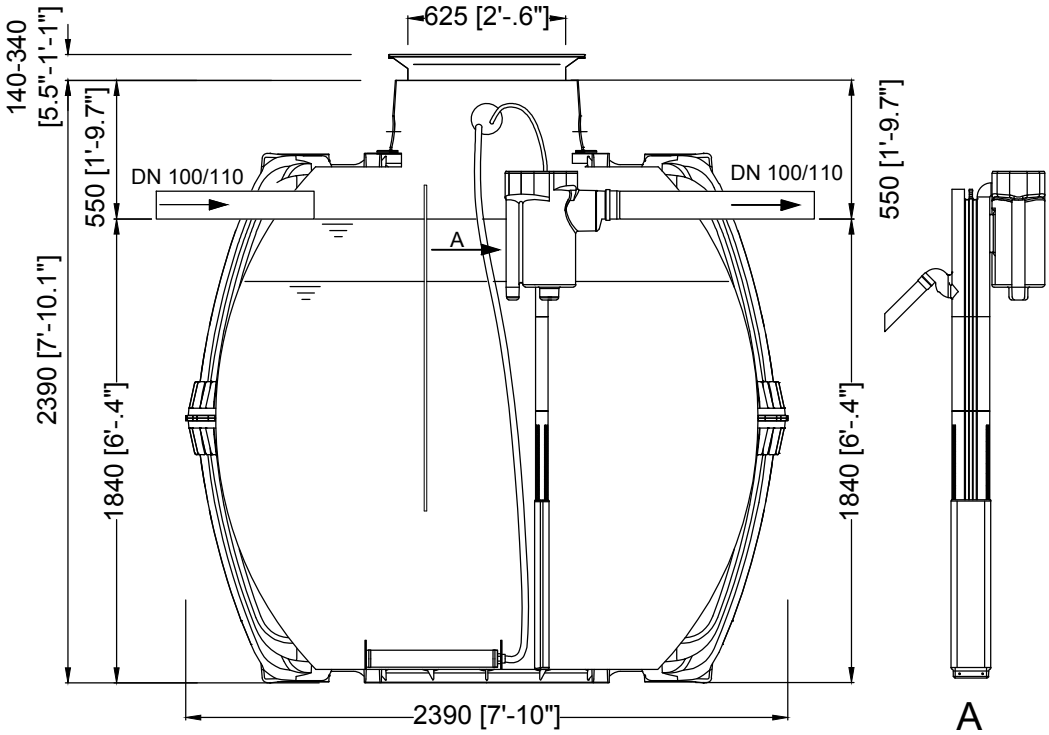

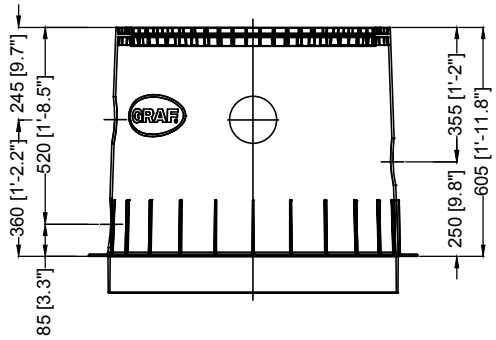

Maxi Dom (optional)

- 320 mm mehr Einbautiefe
- 320 mm more excavation depth
- 320 mm más de profundidad
- 320 mm plus de profondeur d'installation

D one2clean 9 EW TD-Mini Carat S 6500 L / 1717,1 gal.			Artikel-Nr. product no. article no. articulo no.
GB one2clean 9 Inh. TD-Mini Carat S 6500 L / 1717,1 gal.	ES one2clean 9 PE Cúpula Mini Carat S 6500 L / 1717,1 gal.	FR one2clean 9 EH Mini-dôme Carat S 6500 L / 1717,1 gal.	revision
gezeichnet / drawn: ISC	Gewicht / weight:	Otto Graf GmbH Carl-Zeiss-Str. 2-6 DE-79331 Teningen mail@graf.info www.graf.info	
Datum / date: 2018.05.24	Toleranz / tolerance: +/- 3%		
Maßstab / scale: M 1:30 / 1:20	Einheiten / units: mm [inch] gal. = US gal.		